RAILFLEX MANUEL D'INSTALLATION

ENTREPOSAGE RAILFLEX

Pour optimiser votre espace commercial du plancher au plafond, les structures d'étagères Railflex sont la meilleure solution sur le marché. Les étagères Railflex offrent aussi la possibilité d'entreposer vos items les plus lourds. Notre système HD est plus robuste toute en respectant les plus hauts standards de sécurité. Fixes ou mobiles, les structures Railflex s'adaptent à tous les types d'espaces, même aux endroits étroits, comme les arrière-boutiques et les salles d'archives. Les deux modèles, utilisés indépendamment ou combinés, permettent de rentabiliser les trois dimensions de votre espace. Avec sa simplicité d'assemblage, les tablettes peuvent être installées à différentes hauteurs et leur configuration peut être modifiée en tout temps, suivant l'évolution de vos besoins.

MONTANT INDUSTRIEL

Matériel: Acier peint 18GA

Dimensions standards:
Prof: 12”- 14”- 15”- 16”- 18”- 22”- 24”
Haut: de 60” - 144” par incrément de 12”

Les renforts de côté sont rivetés.
Possibilité d’avoir les côtés fermés

Montants HD : Acier peint 11GA avec double renforts avant pour impact

TABLETTE INDUSTRIEL

Matériel: Acier peint 22GA

Dimension standards:
Prof: 12”- 14”- 15”- 16”- 18”- 22”- 24”
- Largeur: 36”, 42”, 48” *Autres dimensions possible
- Capacité: 400 Lbs de charge uniformément répartie. La capacité de charge double avec le système HD

CHARIOT MOBILE

Matériel: Acier galvanisé

Dimensions disponibles: 24”- 28”- 30”- 32”- 36”- 44” 48”
Longueur: 36”, 48”, 72”, 84”, 96”
- Équipé d’un frein à pied & 2 anti-bascule
- Capacité: Les chariots ont une capacité de 1200lbs/section

COMPOSANTES

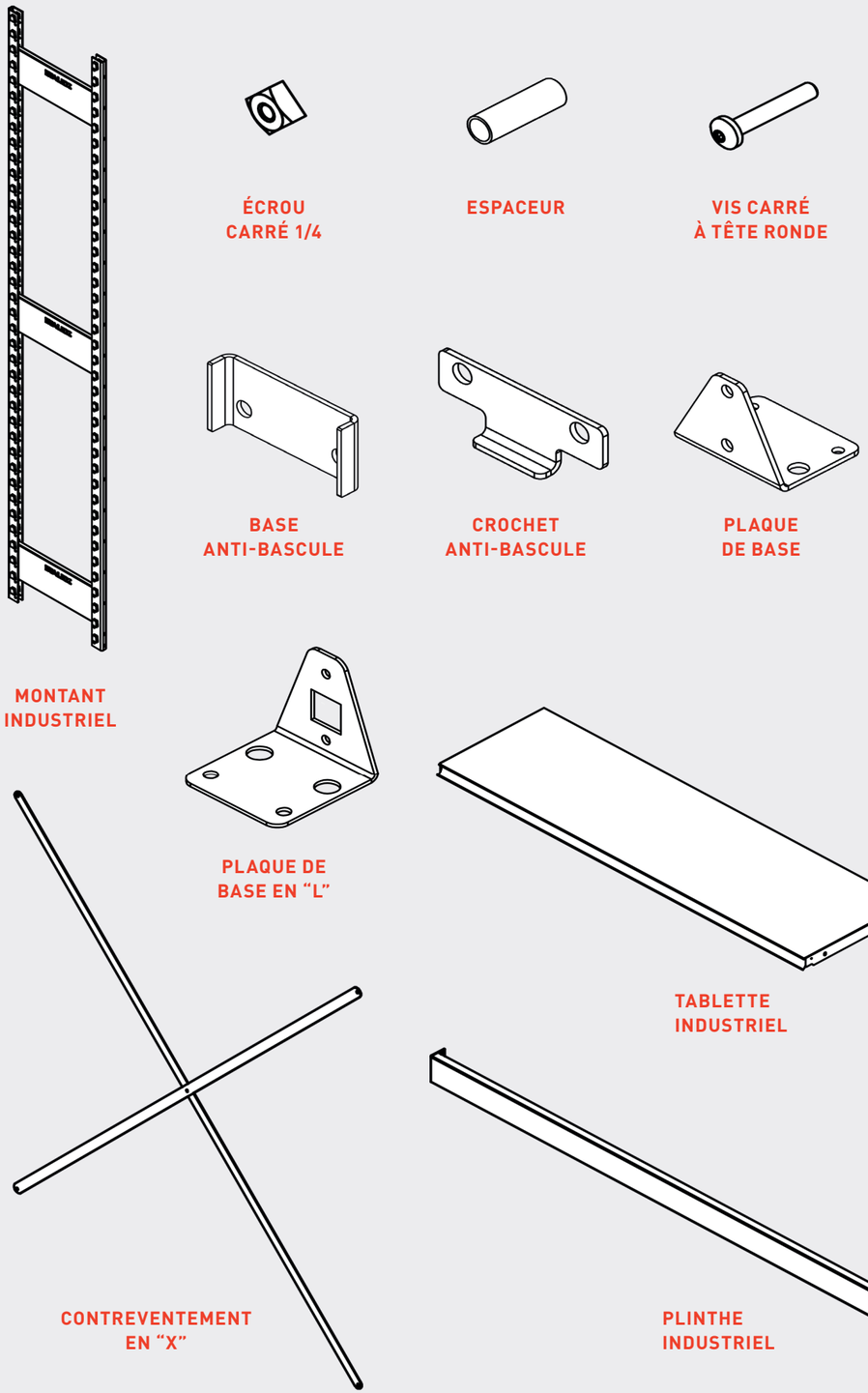

ASSEMBLAGE UNITÉ FIXE

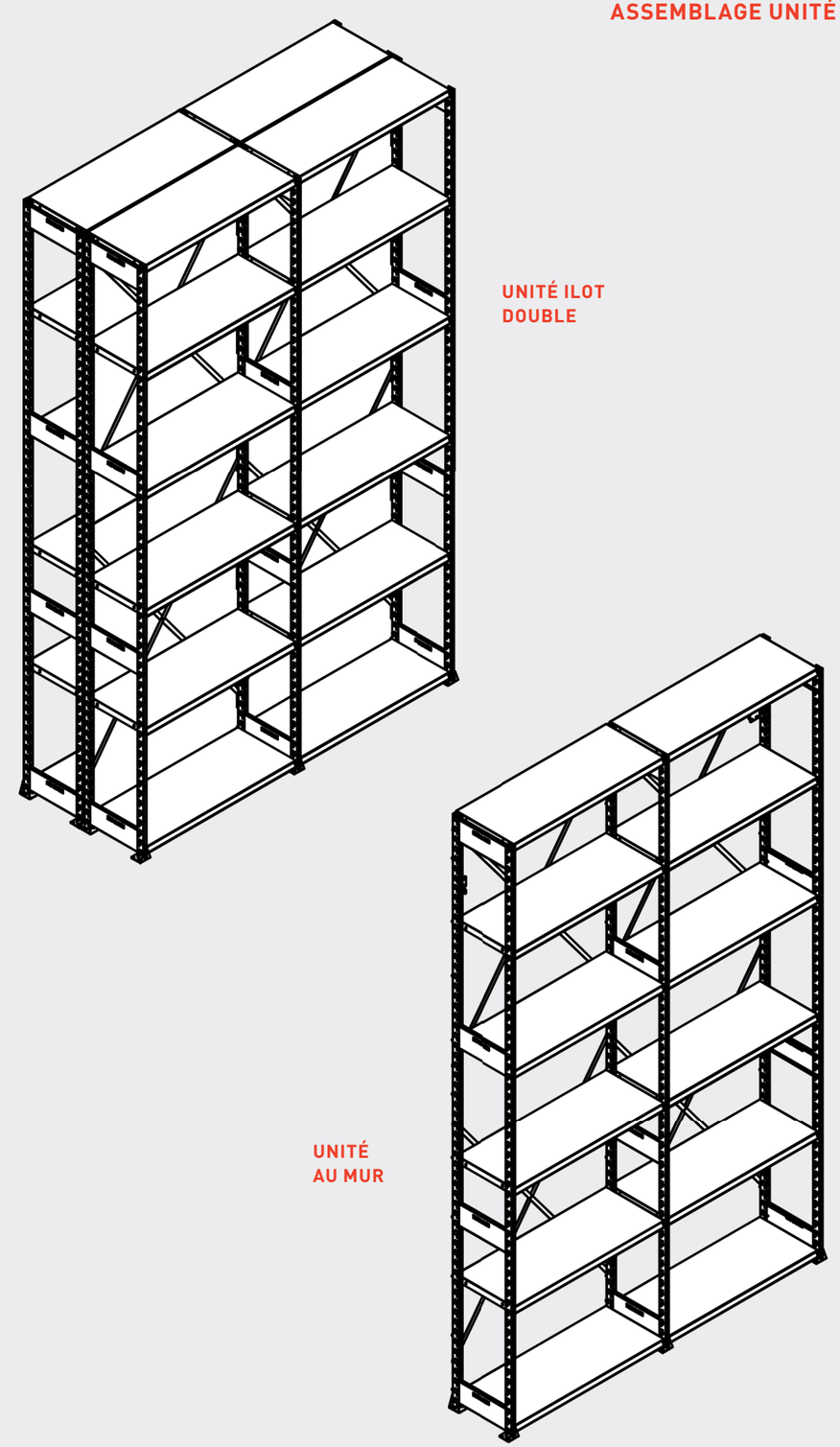

ASSEMBLAGE UNITÉ FIXE

INSTALLER LES PLAQUES DE BASE SUR LES MONTANTS.

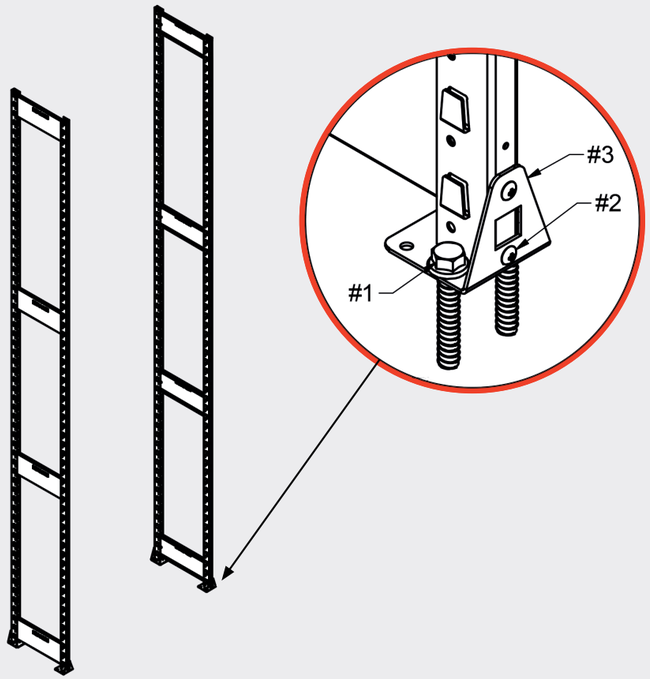

INSTALLER LES TABLETTES DU BAS, HAUT ET MILIEU SUR LES MONTANTS.

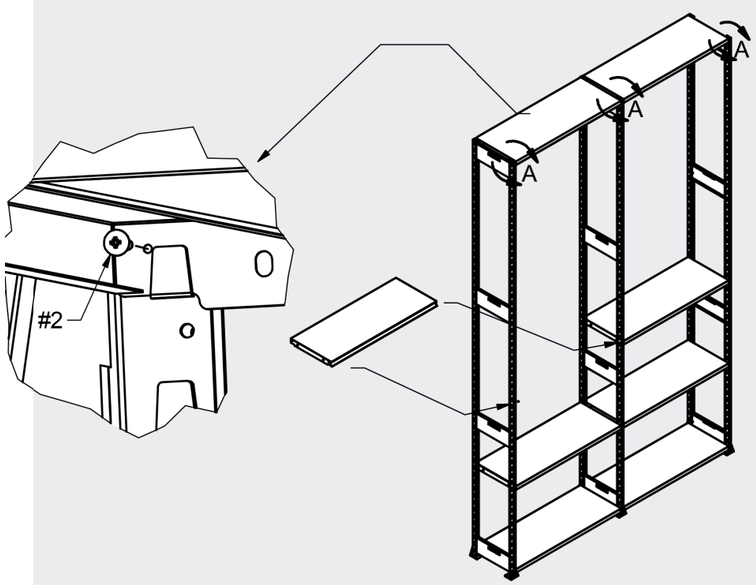

IMPORTANT:
LA TABLETTE
DU HAUT
SEULEMENT

ASSEMBLAGE UNITÉ FIXE

INSTALLER LES RENFORTS À L'ARRIÈRE POSITIONNER SELON LA HAUTEUR (VOIR TABLEAU).

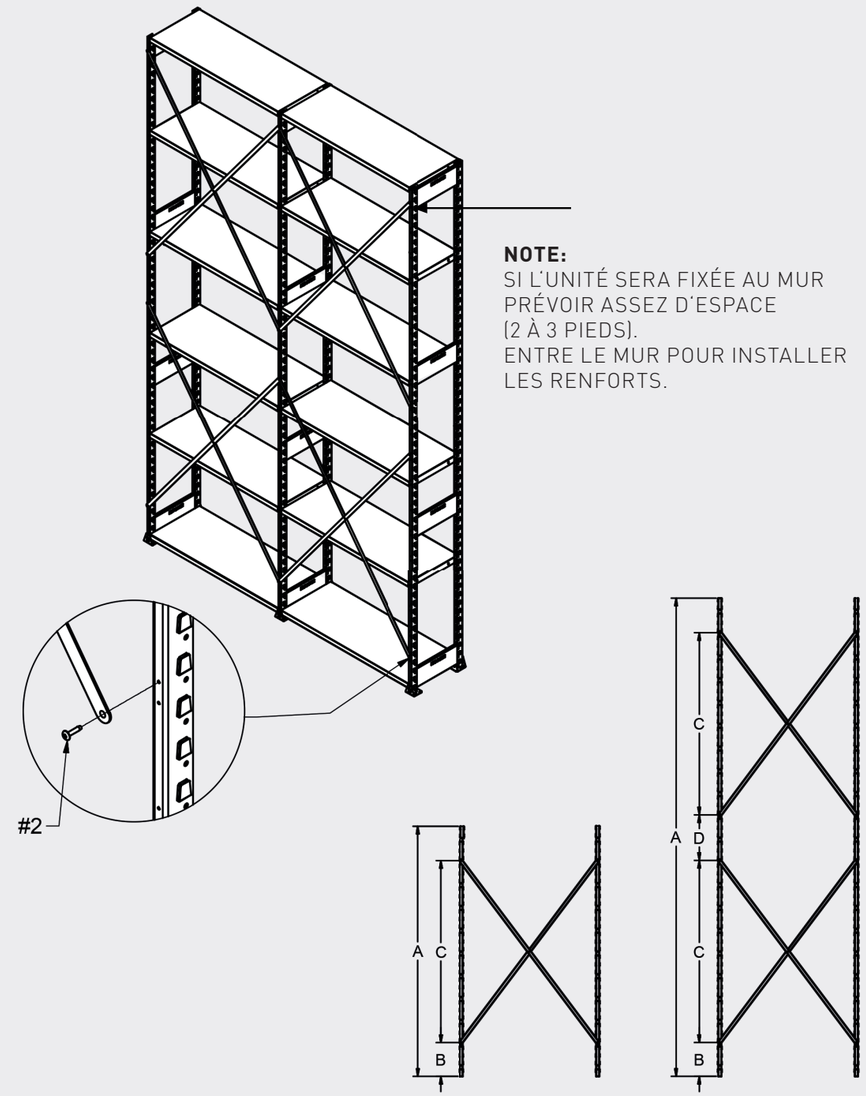

NOTE:
SI L'UNITÉ SERA FIXÉE AU MUR
PRÉVOIR ASSEZ D'ESPACE
(2 À 3 PIEDS).
ENTRE LE MUR POUR INSTALLER
LES RENFORTS.

A - HAUTEUR	B - DIM	C - DIM	D - DIM	QTÉ - CROISILLON
36"	1 13/16"	30"	-	1
48"	1 13/16"	30"	-	1
60"	7 13/16"	48"	-	1
72"	7 13/16"	48"	-	1
84"	7 13/16"	48"	-	1
96"	7 13/16"	48"	-	1
102"	7 13/16"	48"	-	1
108"	7 13/16"	48"	-	1
120"	7 13/16"	48"	12"	2
132"	7 13/16"	48"	12"	2
144"	7 13/16"	48"	12"	2

ASSEMBLAGE UNITÉ FIXE

INSTALLER LES PANNEAUX DE DOS SI NÉCESSAIRE.

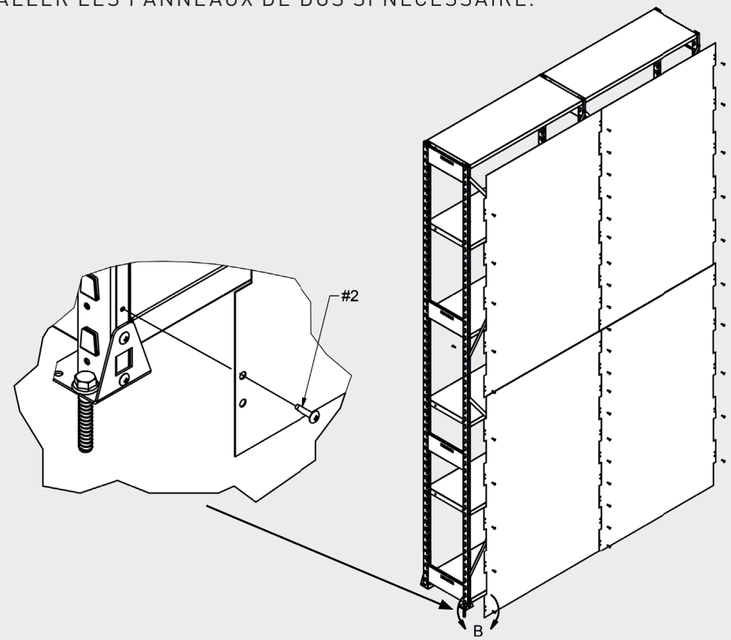

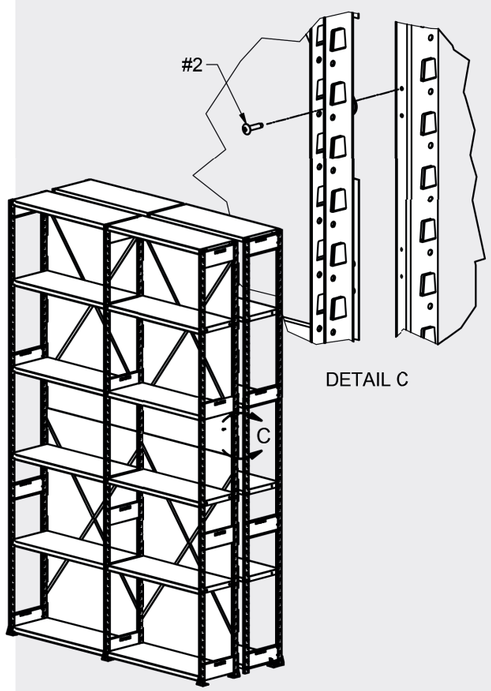

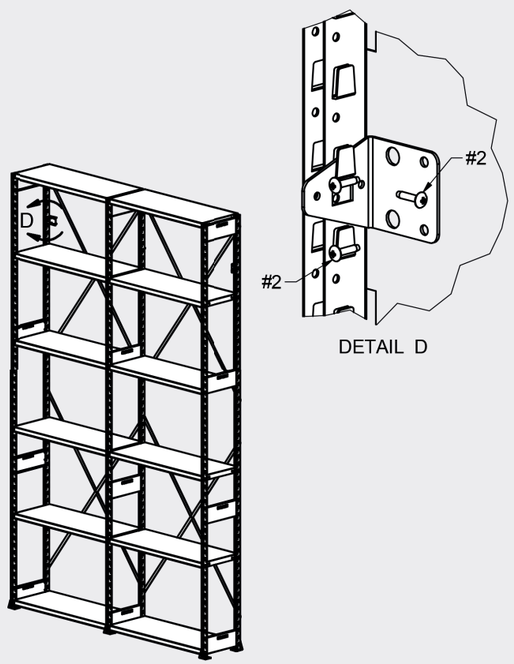

UNITÉ ILOT DOUBLE:
INSTALLER LES 2 UNITÉS ENSEMBLE DOS À DOS AVEC DES VIS AUTOPERCEUSE.

UNITÉ MURALE:
INSÉRER LA PLAQUE DE BASE HORIZONTALEMENT DANS L'ENCOCHE.

ASSEMBLAGE UNITÉ MOBILE

INSTALLER LES RAILS AU SOL.
(SUIVRE LE PLAN POUR LE POSITIONNEMENT CENTRE/CENTRE).

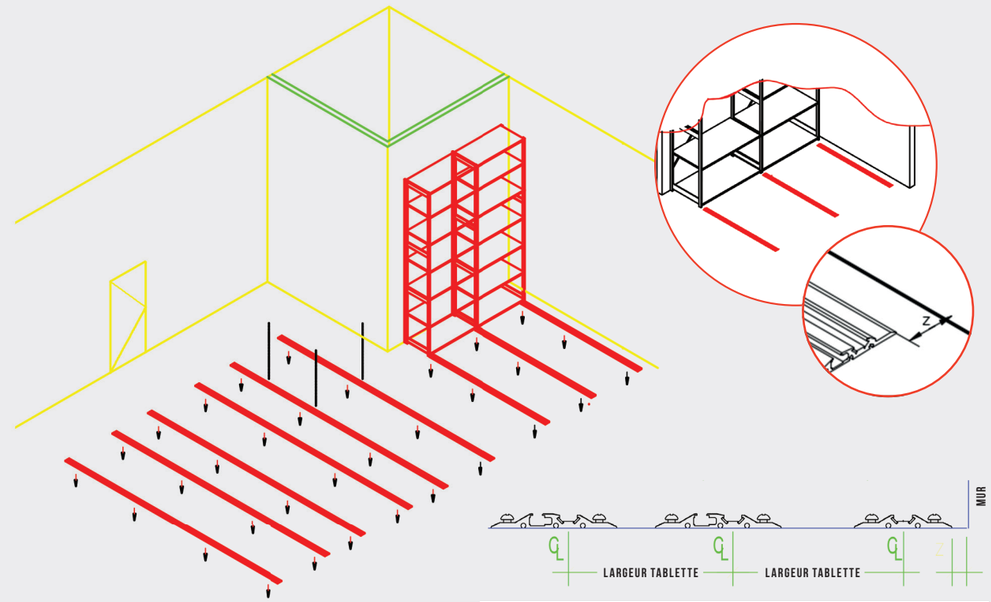

ITEM #	DIM	X	Y	Z
8R51	36"	36"	-	1"
8R53	48"	48"	-	1"
8R54	72"	36"	36"	1"
8R55	84"	48"	36"	1"
8R56	96"	48"	48"	1"

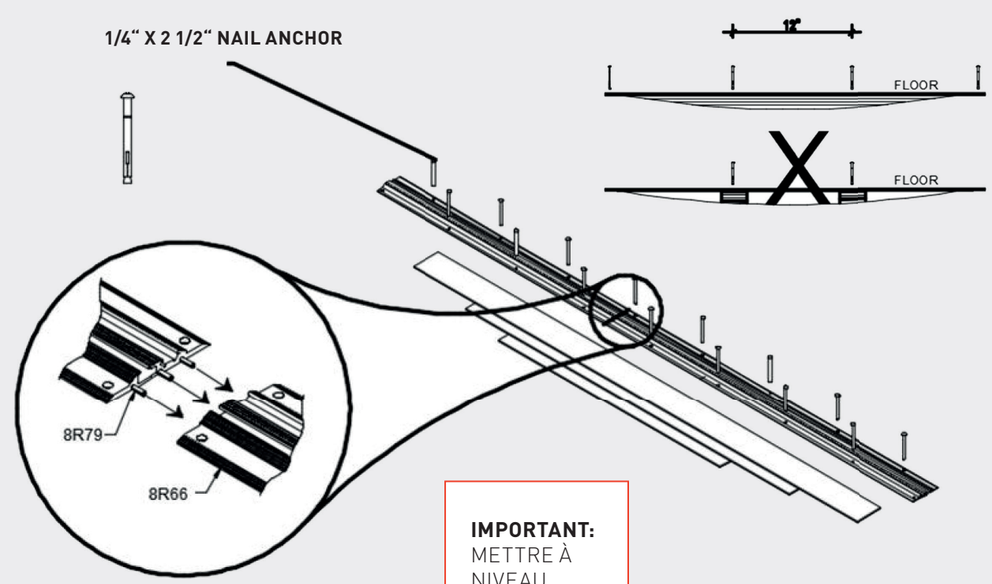

IMPORTANT:
METTRE À NIVEAU

ASSEMBLAGE UNITÉ MOBILE

APPLIQUER DU SCELLANT SUR TOUTE LES SURFACES EXPOSÉ DES SHIMS POUR ÉVITER LE CONTACT AVEC L'EAU.

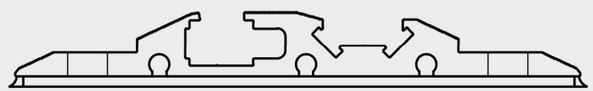

LARGEUR DE TABLETTE

ASSEMBLAGE UNITÉ MOBILE

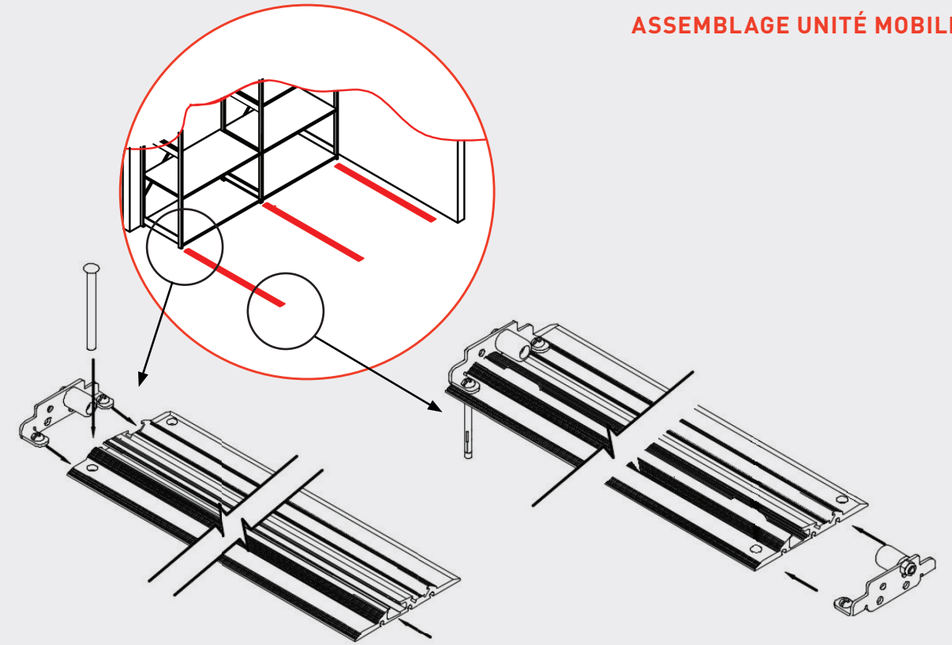

INSTALLER L'ANTI-BASCULE SUR LE RAIL CENTRAL OUR LES CHARIOTS 60", 72", 84", 96" ET SUR LE RAIL PLUS PRÈS DU MUR POUR LES CHARRIOTS 36" ET 48".

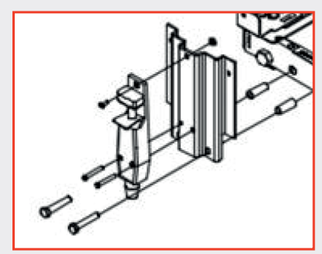

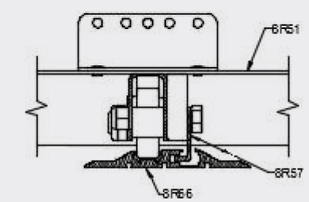

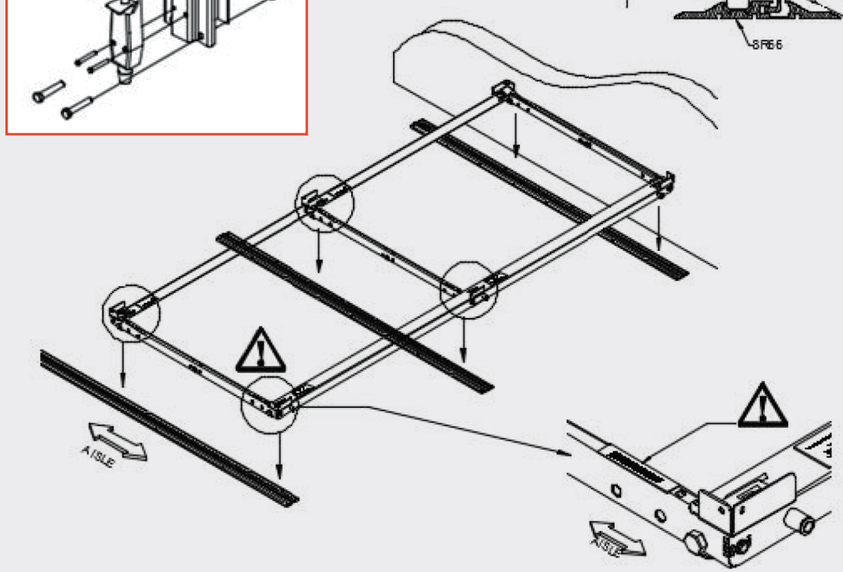

CARRIAGE CHARIOT
36"- 42"- 48"

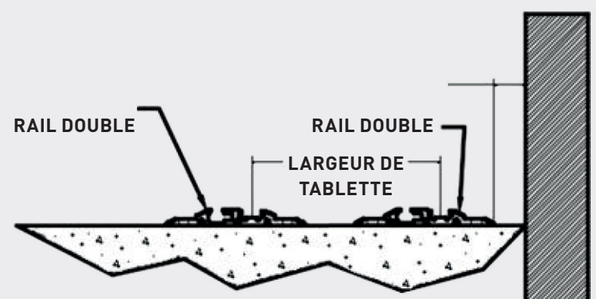

CARRIAGE CHARIOT
60"- 72"- 84" - 96"

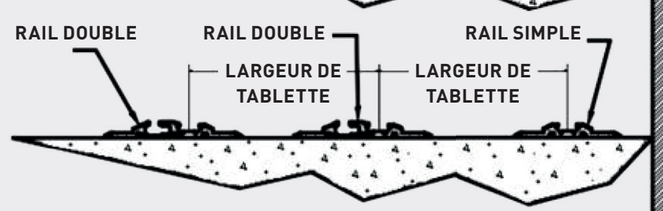

CARRIAGE CHARIOT
108"

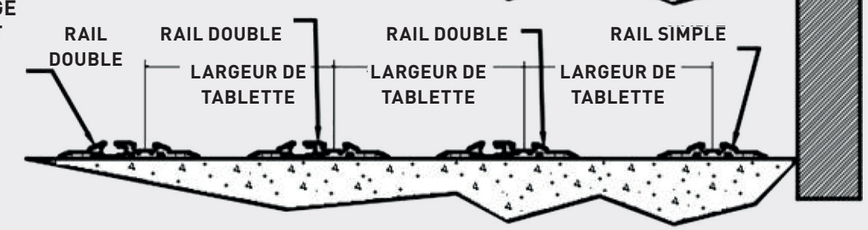

ASSEMBLAGE UNITÉ MOBILE

DÉPOSER LE CHARIOT SUR LES RAILS.
VÉROUILLER LE CHARIOT EN PLACE AVEC L'ATTACHE ANTI-BASCULE.

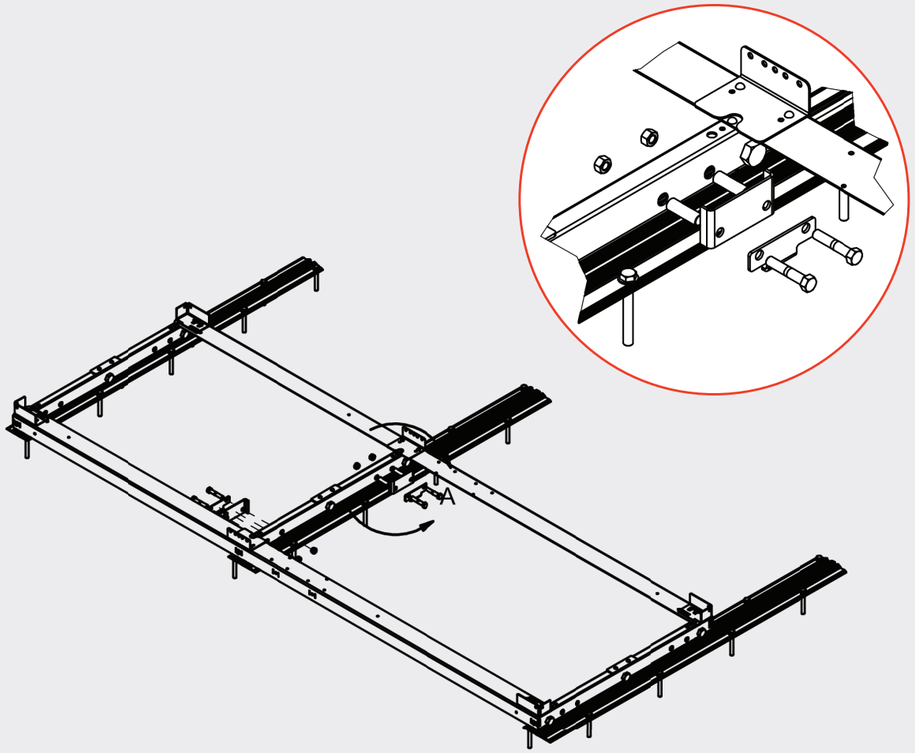

NOTE:
DEPOSÉ LES ROULETTES À L'INTÉRIEUR DES RAILS AFIN DE PRÉVOIRE L'ESPACE POUR LE FREIN.

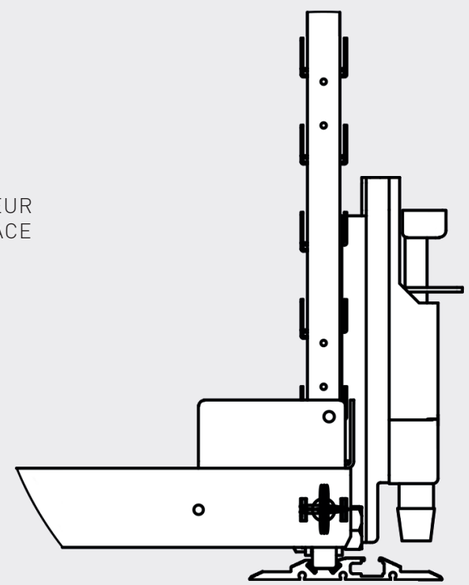

ASSEMBLAGE UNITÉ MOBILE

INSERER LES TABLETTES DU BAS, HAUT ET MILIEU SUR LES MONTANTS.

IMPORTANT:
INSÉRER LES TABLETTES DANS LES ENCOCHES ET VISSER.
LA TABLETTE DU HAUT SEULEMENT.

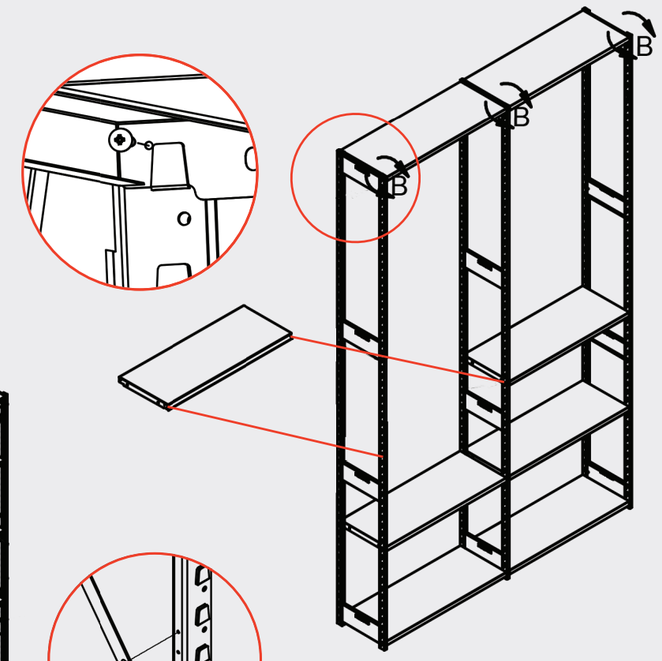

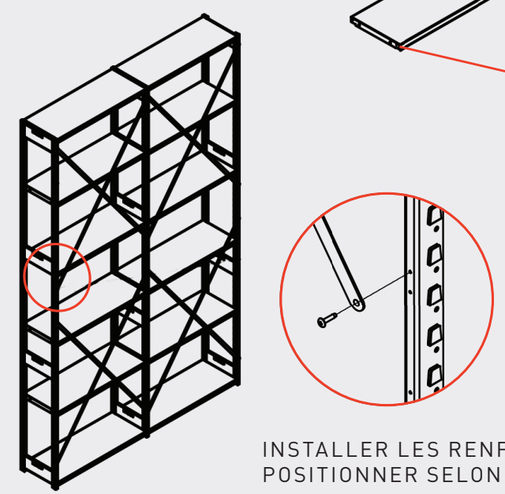

INSTALLER LES RENFORTS A L'ARRIÈRE.
POSITIONNER SELON LA HAUTEUR (VOIR TABLEAU).

A HAUTEUR	B DIM	C DIM	D DIM	QTÉ DE CROISILLON
36"	1 13/16"	30"	-	1
48"	1 13/16"	30"	-	1
60"	7 13/16"	48"	-	1
72"	7 13/16"	48"	-	1
84"	7 13/16"	48"	-	1
96"	7 13/16"	48"	-	1
102"	7 13/16"	48"	-	1
108"	7 13/16"	48"	-	1
120"	7 13/16"	48"	12"	2
132"	7 13/16"	48"	12"	2
144"	7 13/16"	48"	12"	2

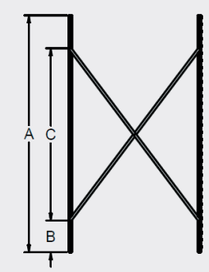

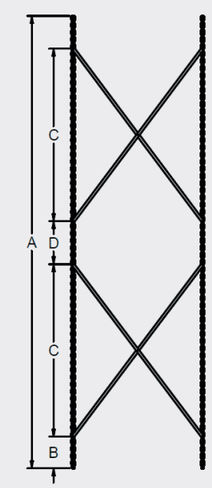

ASSEMBLAGE UNITÉ MOBILE

INSTALLER LES PANNEAUX DE DOS SI NECESSAIRE.

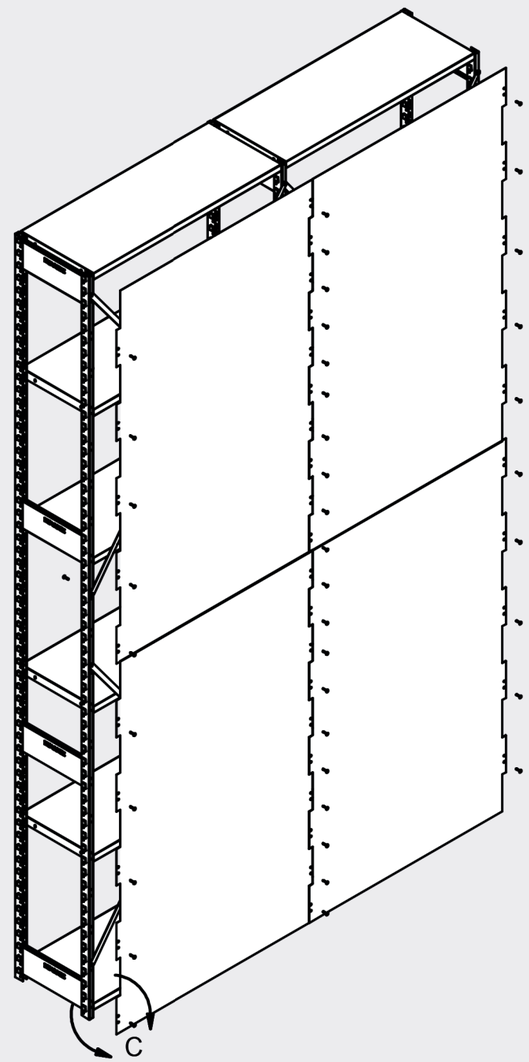

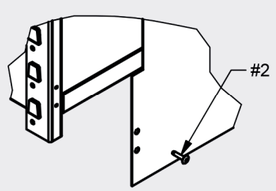

DETAIL C

ASSEMBLAGE UNITÉ MOBILE

INSTALLER LES 2 UNITÉS ENSEMBLE DOS À DOS AVEC DES VIS AUTOPERCEUSE.

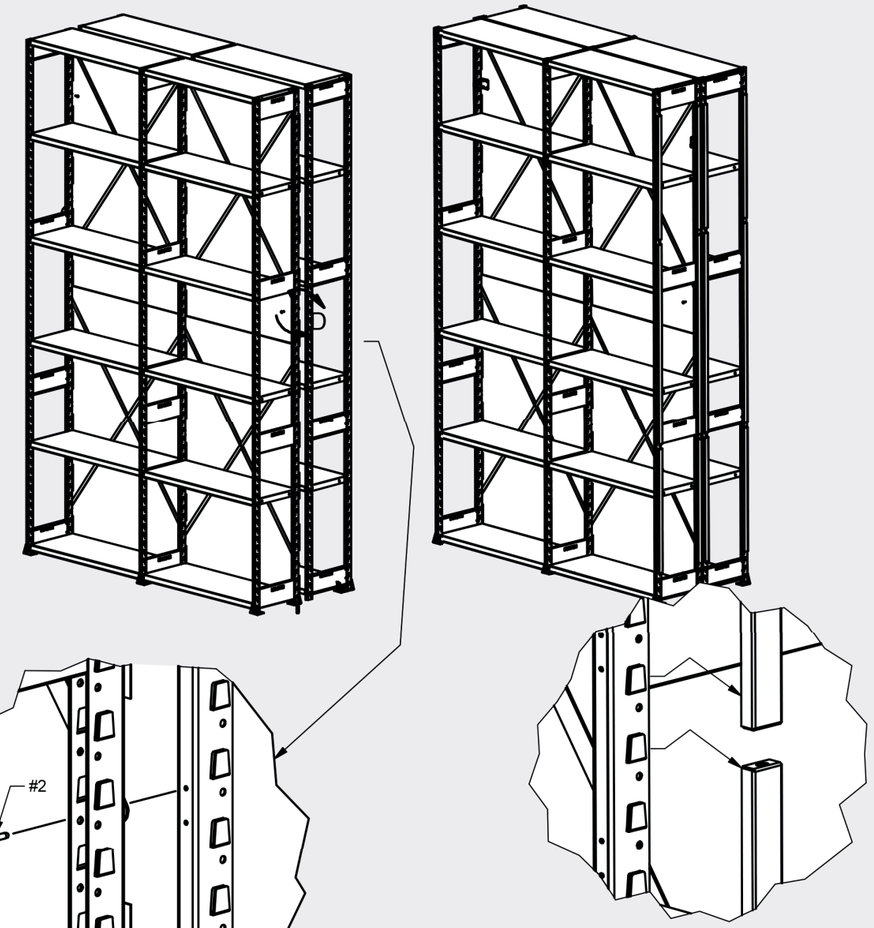

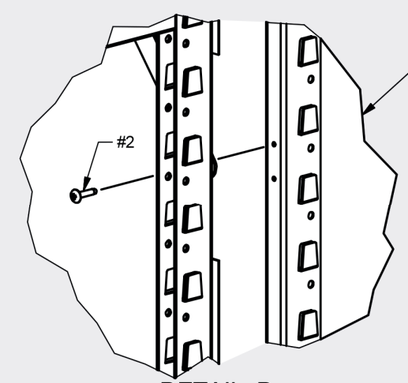

DETAIL D

NOTE:
INSTALLER LES CAPS À L'EXTÉRIEUR DES MONTANTS.

MONTANT	FIX	MOBILE
72" H	PAR POTEAU 2 X 30" H.	PAR POTEAU 2 X 30" H.
96" H	PAR POTEAU 3 X 30" H.	PAR POTEAU 1 X 30" H. / 1 X 48" H
120" H	PAR POTEAU 2 X 30" H. / 1 X 48" H	PAR POTEAU 2 X 30" H. / 1 X 48" H
144" H	PAR POTEAU 1 X 30" H. / 2 X 48" H	PAR POTEAU 1 X 30" H. / 2 X 48" H

ASSEMBLAGE UNITÉ MOBILE

2 PERSONNES DOIVENT SOULEVER LA STRUCTURE ET LA DÉPOSER SUR LE CHARIOT. FIXER LA STRUCTURE SUR LE CHARIOT AVEC LES VIS AUTOPERCANTES.

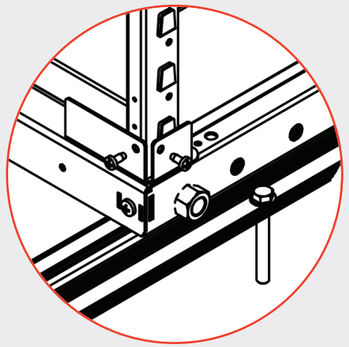

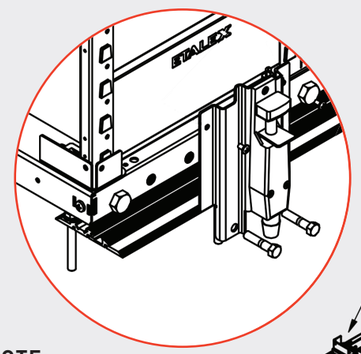

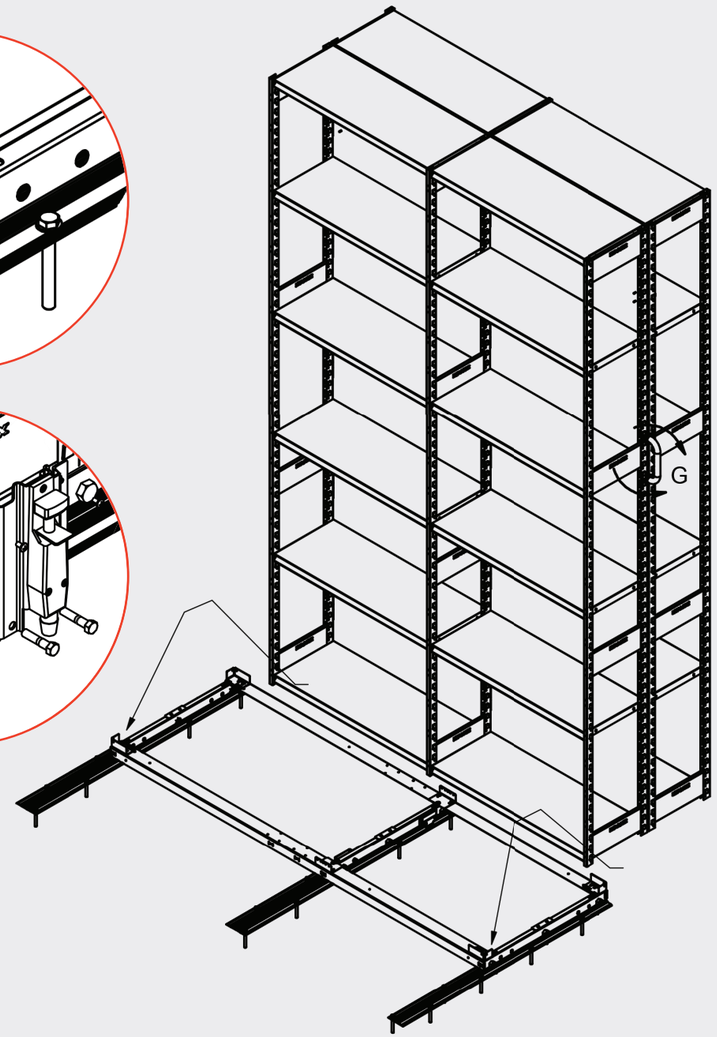

NOTE:
INSTALLER LE FREIN EN DERNIER

GLISSER LA POIGNÉE DANS LES EXTRUSIONS DU POTEAUX ET SÉCURISER EN PLACE AVEC LES VIS AUTO-PERCEUSES TEK Nº10 X 3/4"L.

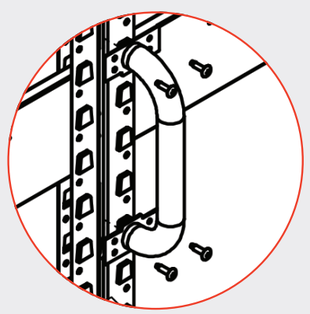

DETAIL G

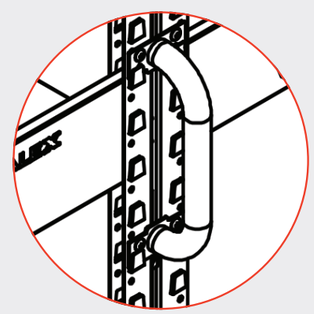

VUE ASSEMBLÉ

ASSEMBLAGE UNITÉ HD

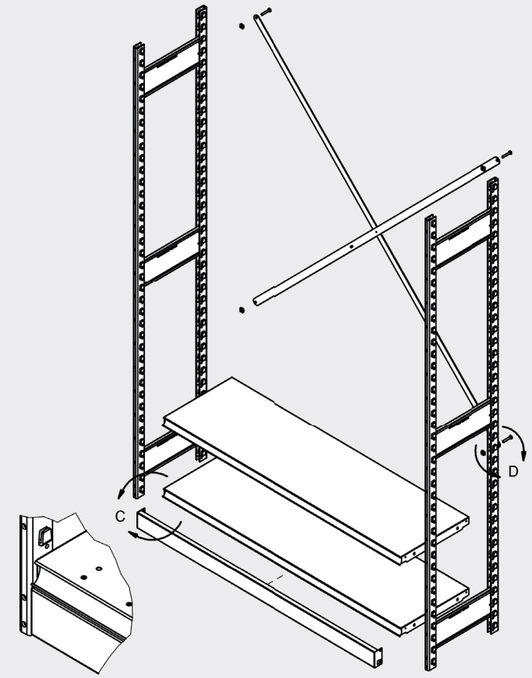

DETAIL C

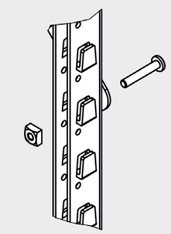

DETAIL D

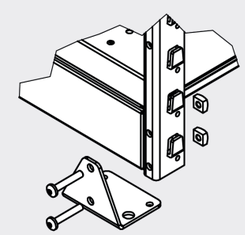

DETAIL E

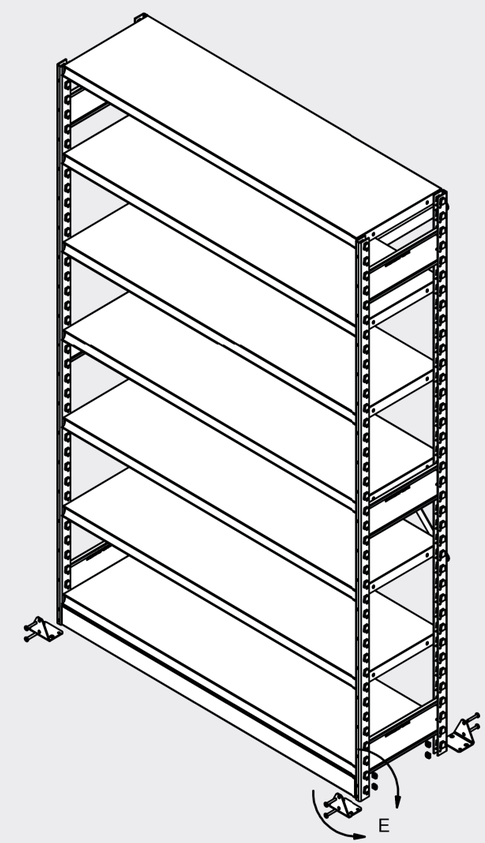

NOTES

NOTES

WWW.ETALEX.CA

NOUS JOINDRE

USINE D'ANJOU

8501, rue Jarry Est,
Montréal, QC H1J 1H7
T 514 351-2000
SF 1 800 351-3125

USINE SAINT-BRUNO

1299, Marie-Victorin,
St-Bruno, QC J3V 6B7
T 450 653-1299
SF 1 888 224-BONI

FACEBOOK/ETALEX

LINKEDIN/ETALEX

YOUTUBE/ETALEX

FAIT AU CANADA