ETALEX

SÉRIE WS

ENTREPOSAGE LÉGER

GUIDE D'INSTALLATION, COMPOSANTES, ACCESSOIRES ET CODES.

ENTREPOSAGE LÉGER (TYPE WS)

Plus discret que nos systèmes d'entreposage lourds, l'entreposage léger (Type WS) sait quand même faire sa place en la matière. Il peut ainsi remplacer nos étagères commerciales standards dans les commerces de détail, dans les épiceries ou les petits entrepôts.
Cela permet donc de placer des marchandises plus massives, sans toutefois avoir l'apparence volumineuse d'un système d'entreposage lourd.

MONTANT D'ENTREPOSAGE

Largeurs disponibles : 24"- 30"- 36"- 42"- 48"
Hauteurs disponibles :
48"- 54"- 60"- 66", etc... (à tous les 6")

POUTRE D'ENTREPOSAGE

Longeurs disponibles :
48"- 54"- 60"- 66"- 72"- 78"- 84"- 90"- 96"- 102"- 108"- 114"- 120"
Hauteurs disponibles :
box 2", step 2 1/4" et 3"

Lattes transversales : 20 ga
Lattes longitudinales : 16 ga
Montants : 14 ga

COMPOSANTES

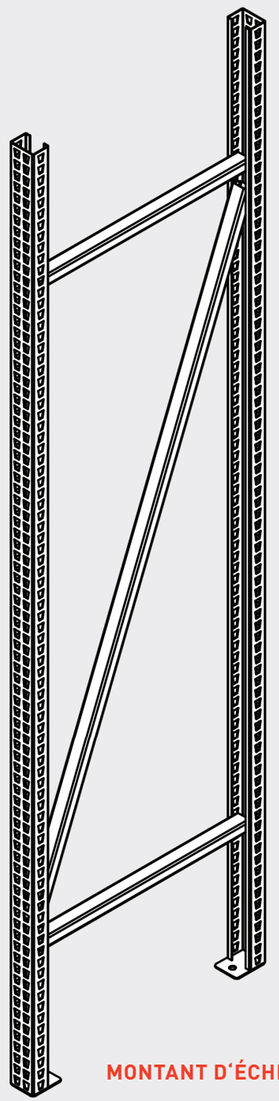

MONTANT D'ÉCHELLE

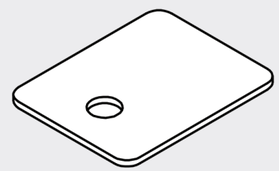

PLAQUE DE NIVELLEMENT
WS 3" X 2 3/8"

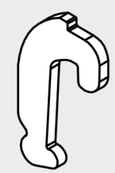

CRAN DE SÛRETÉ EN J
ZINC LÉGER WS

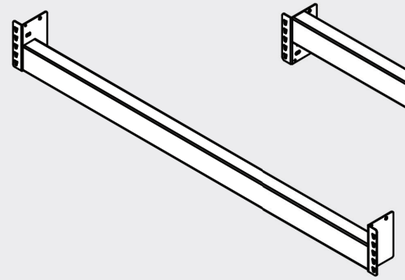

POUTRE DE BASE
STEP WS

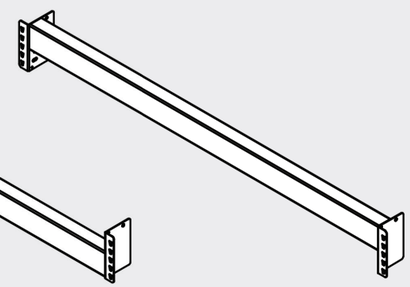

POUTRE STEP WS

OPTION A

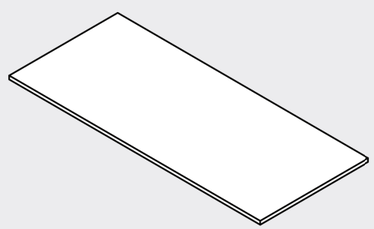

PANNEAU
PRESSWOOD

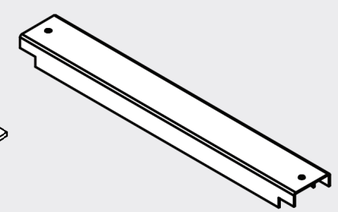

BARRE DE SECURITÉ HC
STEP WS

OPTION B

VIS AUTOPERCANTE
TETE ROND
PR CARRÉ #12 X 3/4"

UCAN TORPEDO
BOLT, GALV.
3/8" X 2-1/2"

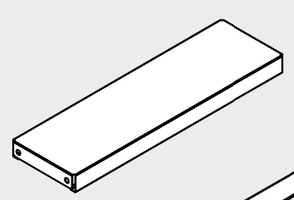

LATTE GALVANISÉE

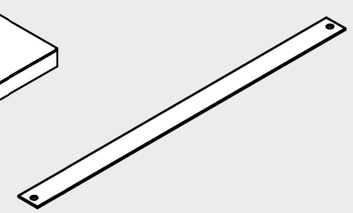

REDRESSEUR
DE POUTRE

VUE EXPLOSÉE

LISTE DE MATÉRIAUX PALLET RACK WS			
ITEM	QTÉ	CODE DE PRODUIT	DESCRIPTION
1	2	03263(YYZZ)	MONTANT (YY") X (ZZ") LEGER WS
2	10	03225(HXXX)MB	POUTRE STEP H (H") X (XXX") SUPPORT WS
3	6	01415XXYYH	PRESSWOOD (5/8")(XX") X (YY")
4	2	03225B(HXXX)MB	POUTRE STEP H BASE (H") X (XXX") SUPPORT WS
5	12	401HC02(YY)	BARRE DE SECURITÉ PLYWOOD HC (YY)
6	20	401A00000A	CRAN DE SÛRETÉ EN J 1/8"
7	4	032000001	PLAQUE NIVELLEMENT WS 3" X 2 3/8"
8	4	530ANCBOU375250	UCAN TORPEDO BOLT, GALV. 3/8" x 2-1/2"
9	48	0231106(YY)H	LATTE GAL-20G 1 7/16"x6"x(YY")
10	20	0239010(YY)	REDRESSEUR POUTRE
11	12	530VISAUTO12075	VIS AUTOPERCANTE TETE ROND PR CARRE 12-3/4

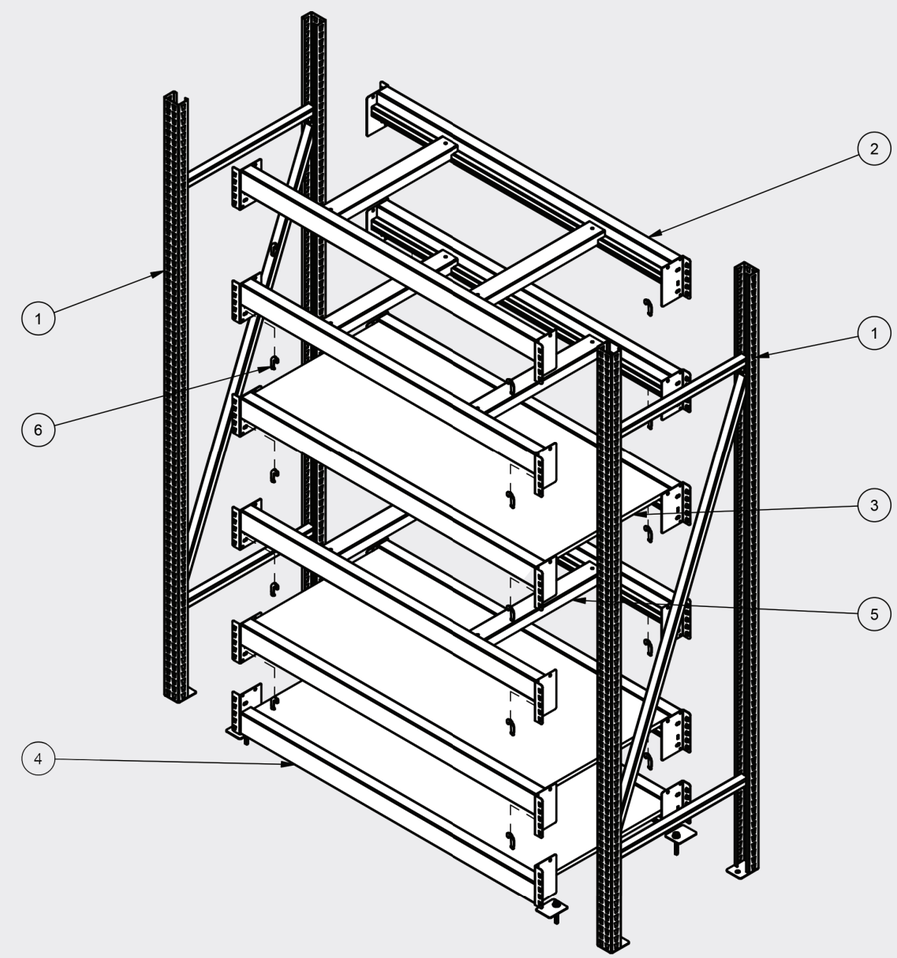

ÉTAPE 1:
TRACER UNE LIGNE DE REPÈRE SUR LE SOL POUR LA LOCALISATION DES MONTANTS D'ÉCHELLE. **(ITEM#1)**

ÉTAPE 2:
MAINTENIR DE MANIÈRE SÉCURITAIRE ET PLACER LE PREMIER MONTANT D'ÉCHELLE.

ÉTAPE 3:
INSTALLER UN NIVEAU DE LISSE **(ITEM#4)** À LA BASE DES ÉCHELLES.

ÉTAPE 4:
INSTALLER LE DERNIER NIVEAU DE LISSE **(ITEM#2)** DANS LE HAUT DES ÉCHELLES.
FIXER EN PLACE LA STRUCTURE AVEC LES CRANS DE SÛRETÉ. **(ITEM#6)**

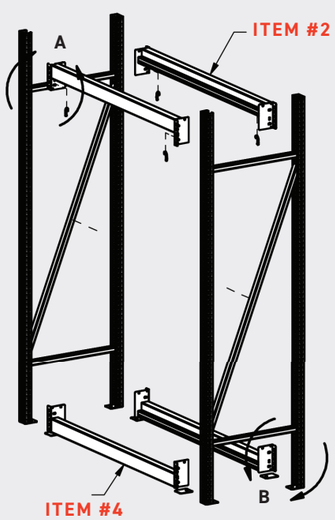

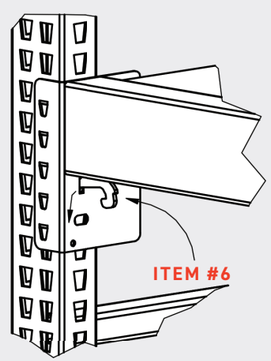

DETAIL A

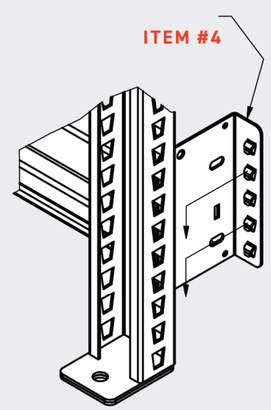

DETAIL B

ÉTAPE 5:
VÉRIFIER L'ÉCART DE VERTICALITÉ DES MONTANTS D'ÉCHELLE À L'AIDE D'UNE NIVEAU AU LASER. CET ÉCART NE DOIT PAS DÉPASSER LE L/240 FOIS LA HAUTEUR DE L'ÉCHELLE VIDE OU L/200 CHARGÉE.

EXEMPLE:
POUR UN MONTANT DE 120'' (10 PI), L'ÉCART DE VERTICALITÉ NE DOIT PAS EXCÉDER 1 PO, SOIT 120''/240 = 1/2 PO, SELON LE CRITÈRE DE L/240.SI LA DISTANCE EST PLUS GRANDE, IL FAUT PROCÉDER AU NIVELLEMENT À L'AIDE DE CALE DE MONTANT (ITEM#7) APPOSÉES SOUS LA BASE DES MONTANTS DE MANIÈRE À AVOIR LA MEILLEURE VERTICALITÉ. LORSQUE L'ÉPAISSEUR DES PLAQUES DE NIVELLEMENTS DÉPASSE 1/2''L'ENSEMBLE DOIT ÊTRE SOUDÉ ENSEMBLE POUR ÉVITER LE DÉPLACEMENT LORS D'IMPACT.

ÉTAPE 6:
LORSQUE LA VERTICALITÉ EST OBTENUE, FIXER LES MONTANTS AU SOL À L'AIDE D'ANCRAGES À BÉTON **(ITEM#8)** IL FAUT INSTALLER LES ANCRAGES SUR LA PLAQUE AVANT ET SUR LA PLAQUE ARRIÈRE.

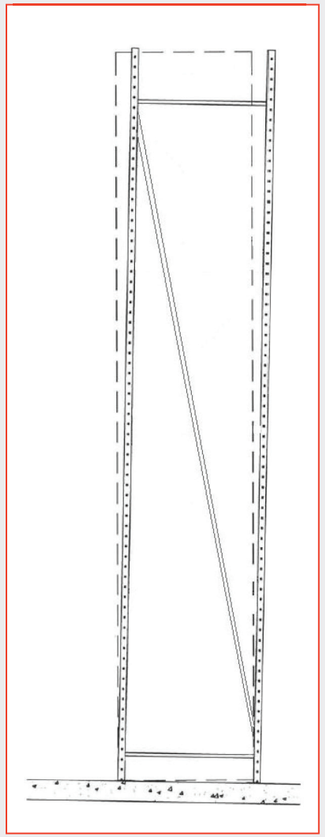

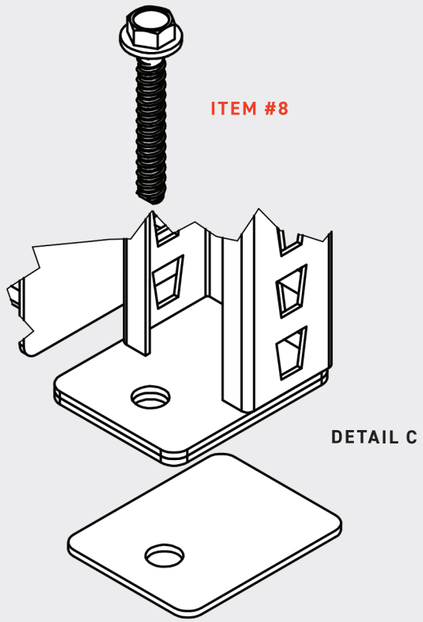

DETAIL C

ÉTAPE 7:
INSTALLER LES POUTRES À LA HAUTEUR DÉSIRÉE.

Largeurs disponibles :
24”- 30”- 36”- 42” et 48”
Hauteurs disponibles :
48”- 54”- 60”- 66”- 72”- 84”- 90”- 96” et 102”

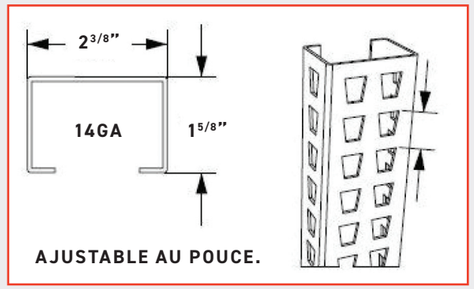

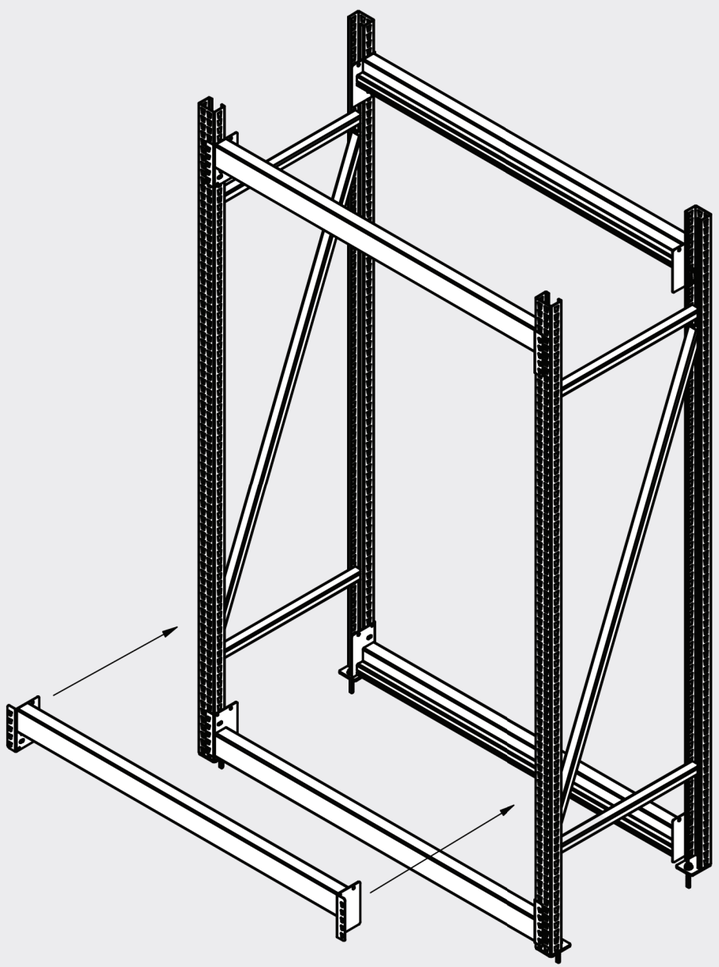

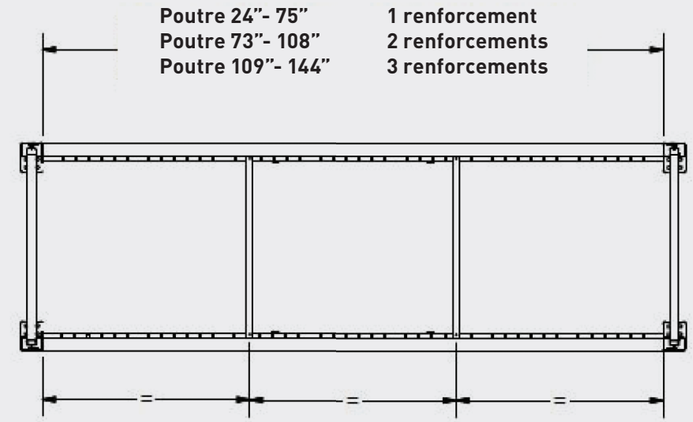

RENFORCEMENT

0239000XX - POUR H2 BEAM
0239010XX - POUR H3 BEAM

XX = PROFONDEUR MONTANT

VIS MÉTAL #12 X 3/4”
AUX EXTRÉMITÉS
530VISAUTO12075

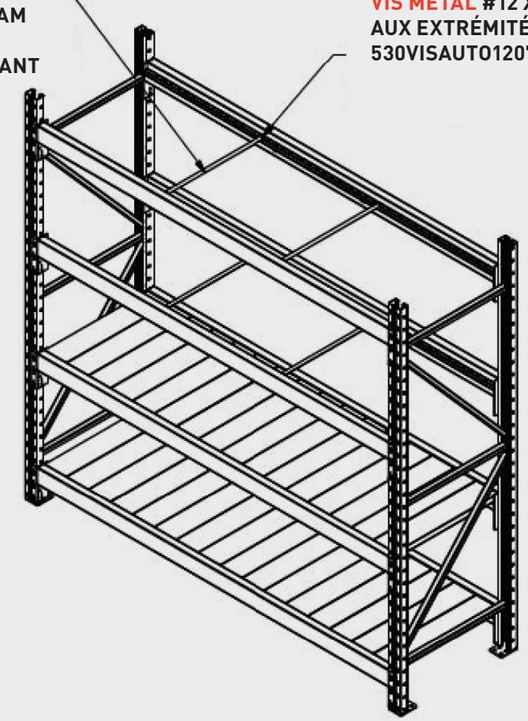

ÉTAPE 8A:
INSTALLER LES BARRES DE SÉCURITÉ **(ITEM#5)** SUR LES POUTRES **(ITEM#2** ET **ITEM#4)**.

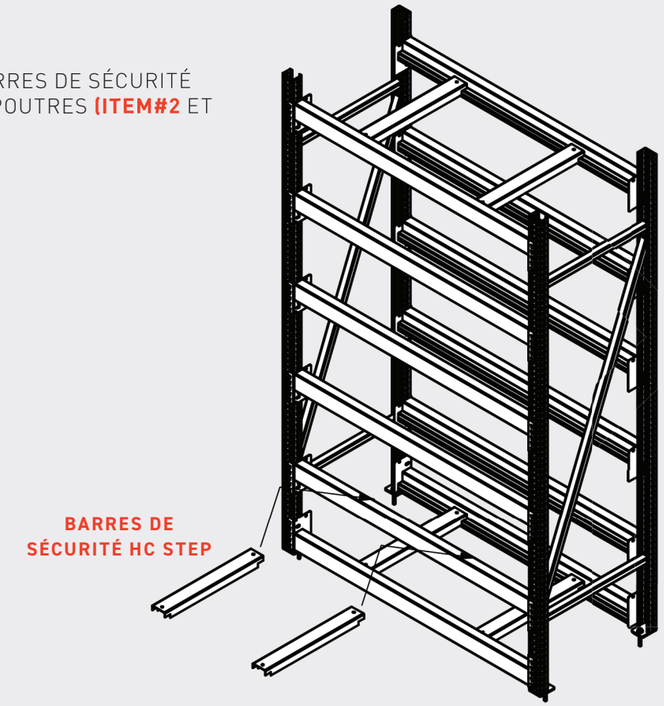

ÉTAPE 9A: POUR WS AVEC PANNEAUX PRESSWOOD
DÉPOSER LES PANNEAUX DE PRESSWOOD **(ITEM#3)** SUR LES BARRES DE SÉCURITÉ **(ITEM#5)**.

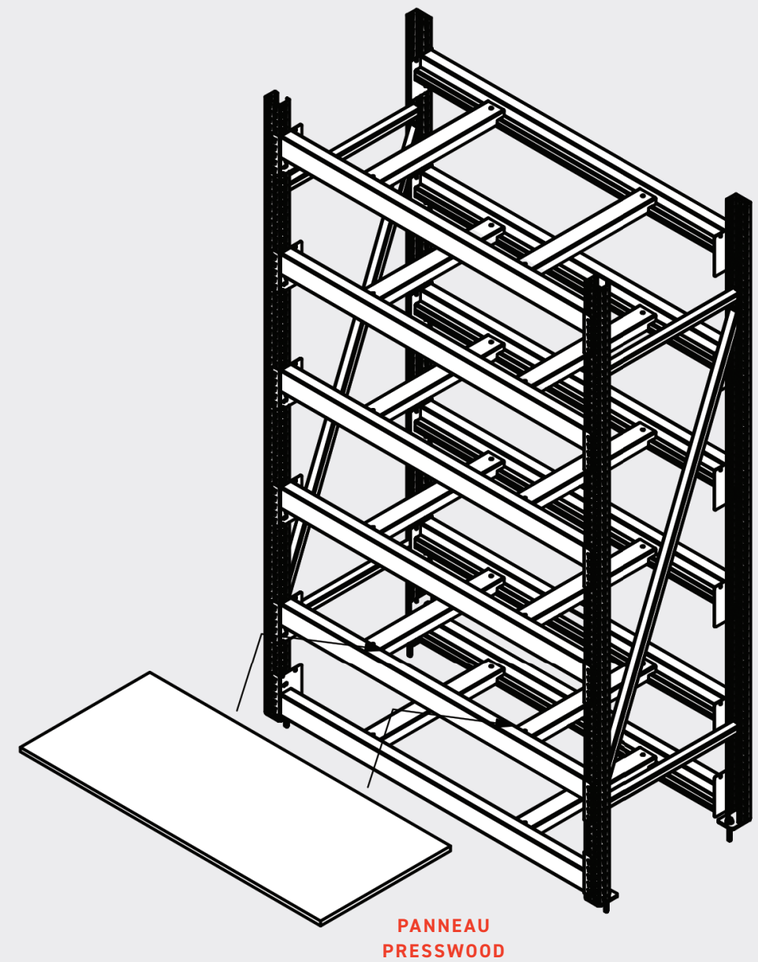

ÉTAPE 8B: POUR WS AVEC LATTES GALVANISÉES
INSTALLER LES REDRESSEURS DE POUTRE **(ITEM#10)**
ET LES LATTES GALVANISÉES **(ITEM#9)**
SUR LES POUTRES **(ITEM#2** ET **ITEM#4)**.

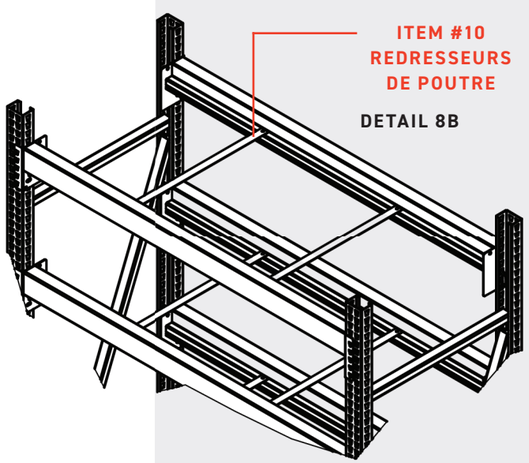

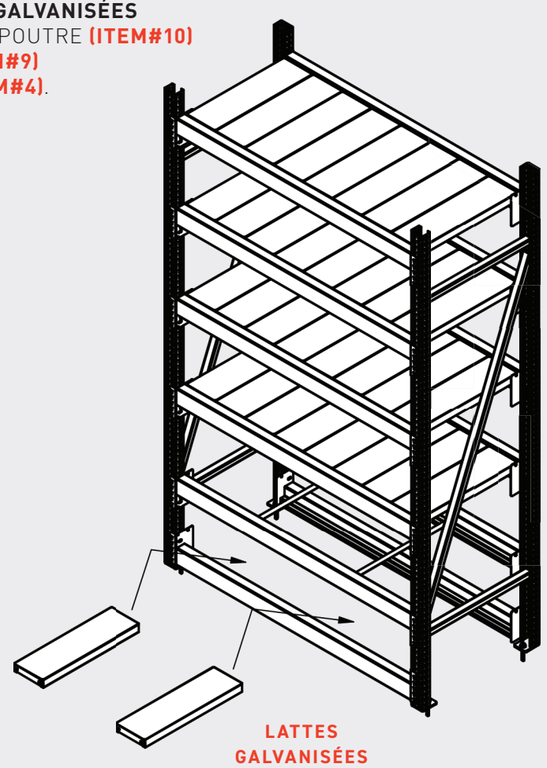

WWW.ETALEX.CA

NOUS JOINDRE

USINE D'ANJOU
8501, rue Jarry Est,
Montréal, QC H1J 1H7
T 514 351-2000
SF 1 800 351-3125

USINE SAINT-BRUNO
1299, Marie-Victorin,
St-Bruno, QC J3V 6B7
T 514 351-2000
SF 1 800 351-3125

USINE RAY-LAWSON
10251, Ray-Lawson,
Anjou, QC H1J 1L6
T 514 351-2000
SF 1 800 351-3125

FACEBOOK/ETALEX

LINKEDIN/ETALEX

YOUTUBE/ETALEX

FAIT AU CANADA